TK4L SERIES

■左右勝手あり
本図は右勝手を示す

U9TK4LT33－2型

本図はレバーハンドル形状33型を示す。

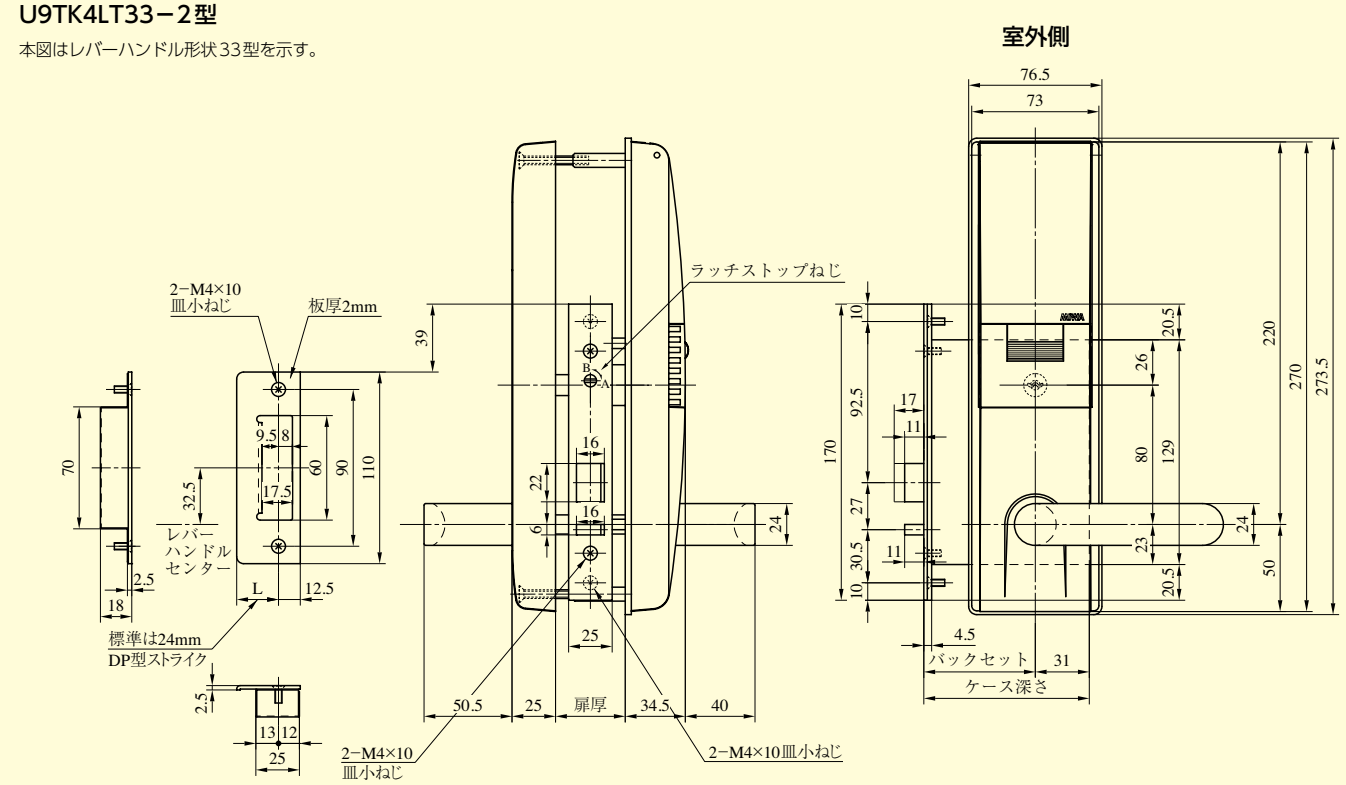

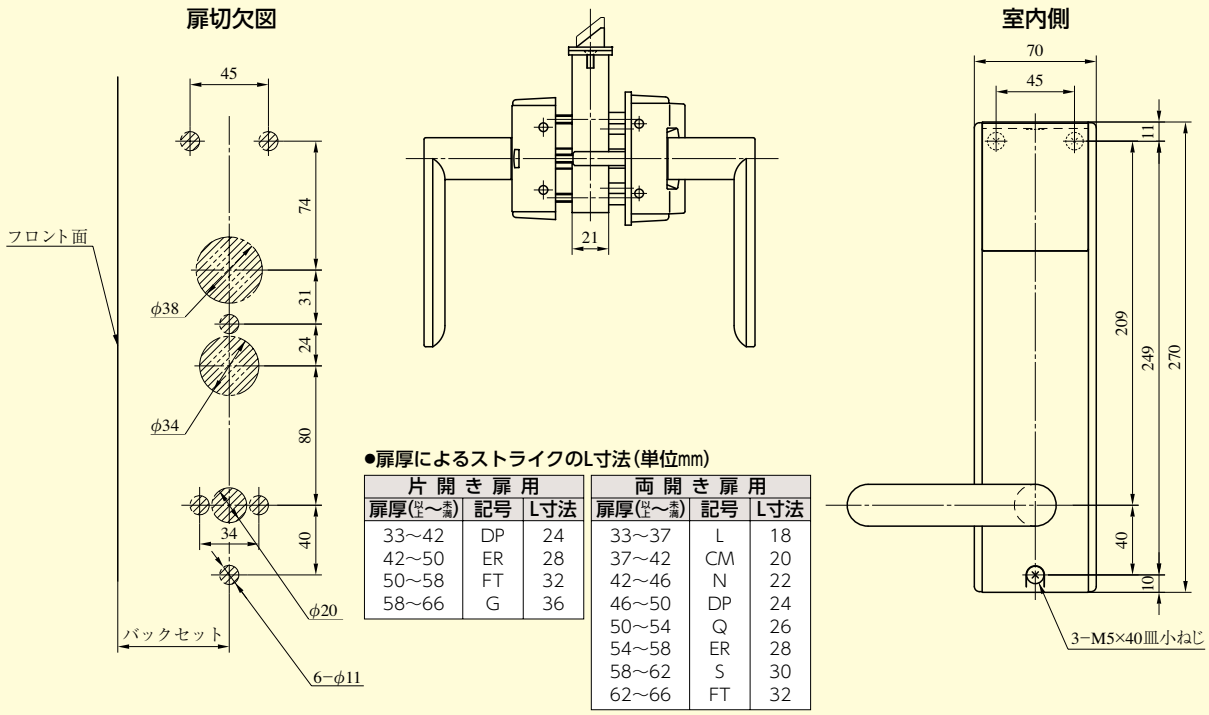

●扉厚によるストライクのL寸法（単位mm）

片開き扉用		
扉厚(以上～未満)	記号	L寸法
33～42	DP	24
42～50	ER	28
50～58	FT	32
58～66	G	36

両開き扉用		
扉厚(以上～未満)	記号	L寸法
33～37	L	18
37～42	CM	20
42～46	N	22
46～50	DP	24
50～54	Q	26
54～58	ER	28
58～62	S	30
62～66	FT	32

（注）TK3LTとは切欠が異なりますのでご注意ください。

装着可能シリンダー	型　式	レバーハンドル形状	機　能	バックセット（mm）／ケース深さ（mm）	スペーシング（mm）	扉厚（mm以上～mm未満）
U9 PR	TK4LT	31,33,65,411	2	51／82 64／95	80	33～42 42～50 50～58 58～66

（注）レバーハンドル形状411型は枠に当たる場合がありますのでバックセット64mmのケースでご使用ください。